K+

TALA

DESCRIPCIÓN GENERAL
Siéntese y sumérjase en la magia del cine con Tala.
Inspirada en los sillones de estilo Art Decó, Tala se ha diseñado con un asiento, respaldo y apoyabrazos amplios que le ofrecen a los clientes espacio y comodidad al mismo tiempo, en una butaca pensada para su instalación en “cines boutique”.

Butaca que se presenta con un ancho entre-ejes de 66 cm. y que sitúa el respaldo a una altura de 100 cm.
Disponible en versión individual o en versión “love seat”, en grupos de 2 unidades sin brazos intermedios.

Permite la incorporación de una mesa giratoria para que los clientes puedan comer y beber mientras disfrutan de la película.

USOS Y APLICACIONES
Cabe incrementar sus prestaciones, con la inclusión de alguno de estos complementos:

- Posavasos.
- Mesa giratoria con posavasos incorporado.
- Tomas USB para la carga de teléfonos móviles.
- Bordados en asiento y respaldo.
- Costuras personalizadas.
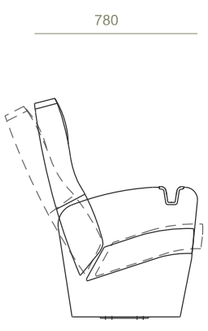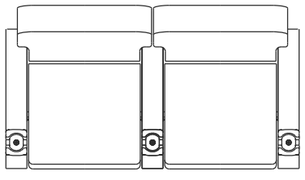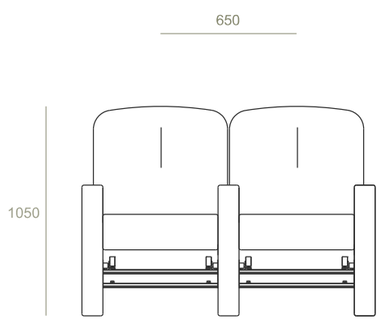
ECO-FRIENDLY
Este producto permite el uso de tapicerías tejidas con hilos de poliéster fabricados a partir del reciclaje de botellas PET. Además, para garantizar el cierre del ciclo de los materiales, todos y cada uno de los elementos utilizados en su fabricación pueden ser reciclados por separado, reduciendo así la huella ecológica.